耐腐蚀轴套型增量编码器ESS58P

产品说明：

不锈钢增量编码器ESS58P轴套系列，应用于严酷的工业环境，具有良好的抗机械损伤性能，并能承受较高的轴向和径向负荷。不锈钢外壳及构件可用于强腐蚀性环境，可用于冶金酸洗线、海洋石化等恶劣工况。机械上轴套结构更为紧凑，便于安装和维护，电气上多种电气形式可以配合上位机使用。

产品特点：

- 顶丝卡环，锁紧轴，安全稳定
- Φ8/Φ9/Φ10/Φ12不锈钢轴套，经久耐用
- 多种安装附件，方便客户使用
- 全金属不锈钢外壳，有良好的抗冲击性
- 最大分辨率可达1500ppr
- 防护等级IP66
- 金属固定头出线，提高IP等级
- 反接保护和短路保护

机械参数：

轴径（mm）	Φ8/Φ9/Φ10/Φ12H7
防护等级	IP66
最大转速（r/m）	6000
最大轴负载	
轴向力	70N
径向力	130N
抗冲击性	50G/11ms
抗振动性	10G 10~2000Hz
轴承寿命	10^9转
转动惯量	$1.8\times10^{-6}kgm^2$
起动力矩	<0.01Nm
主体材料	铝合金
外壳材料	铝合金
工作温度	-20°C~~+80°C
贮存温度	-25°C~~+85°C
重量	330g

可提供的分辨率为：
10，20，30，40，50，60，70，80，90，100，200，300，360，400，500，512，600，800，
1000，1024，1200，1250，1440，1500

电气特性：

输出形式	RS422	推挽	推挽	推挽7272
分辨率	最大 1500脉冲/转	最大 1500脉冲/转	最大 1500脉冲/转	最大 1500脉冲/转
电源（Vdc）	5V/10-30V	10-30V	5-30V	5-30V
无负载时消耗电流	≤80mA	≤125mA	≤125mA	≤125mA
最大负载电流	±50mA	±80mA	±80mA	±80mA
最高输出频率	最大 800 kHz	最大 300 kHz	最大 300 kHz	最大 300 kHz
信号高电平	最小3.4V	最小Ub-1.8V	最小Ub-1.8V	最小Ub-2.5V
信号低电平	最大0.4V	最大2.0V	最大2.0V	最大2.0V
上升时间Tr	Max 200ns	Max 1μs	Max 1μs	Max 1μs
下降时间Tf	Max 200ns	Max 1μs	Max 1μs	Max 1μs

端子配置：

信号	0V	+Ub	A	$\bar{A}$	B	$\bar{B}$	Z	$\bar{Z}$	0V Sen	+Ub Sen	屏蔽
色标	白	棕	绿	黄	灰	粉	蓝	红	灰/粉	红/蓝	⏚

耐腐蚀轴套型增量编码器ESS58P

机械图：

ESS58P(Q)

P无安装附件

Q短挡销力矩槽

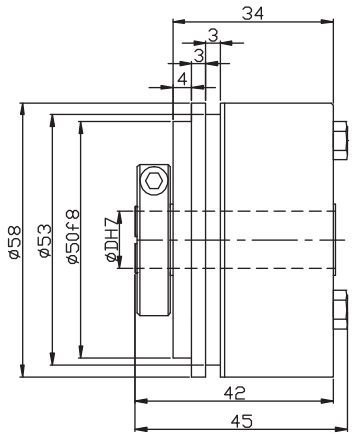

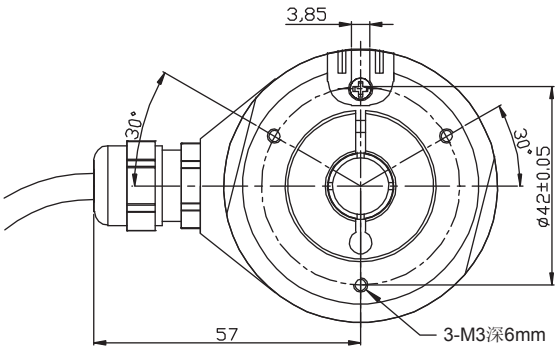

ESS58H

弹簧片：

E41350050

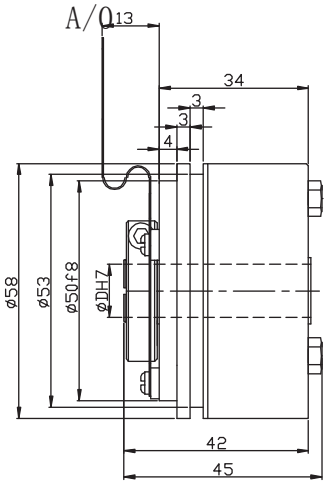

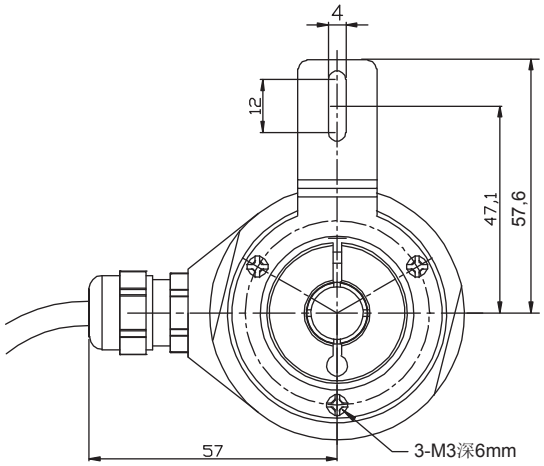

ESS58K

配套附件：

E23250006A/0

E41220001A/0

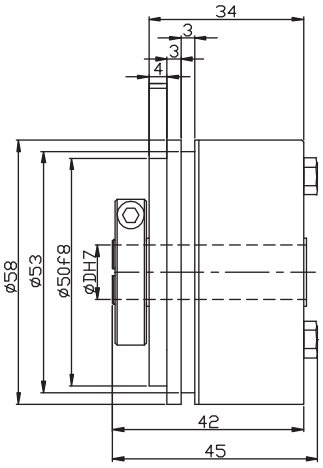

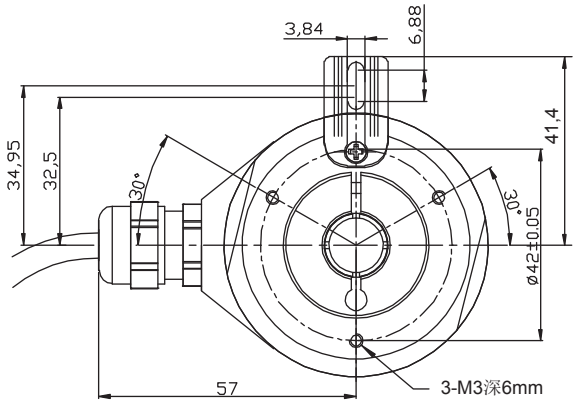

耐腐蚀轴套型增量编码器ESS58P

机械图：

ESS58W
双翼弹簧片：
E41350042A/1

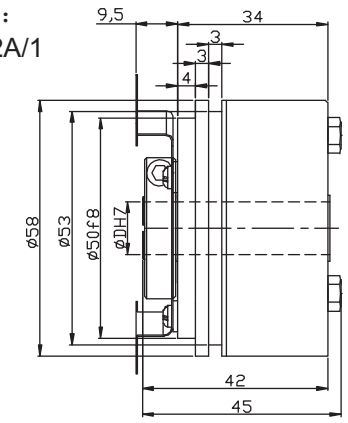

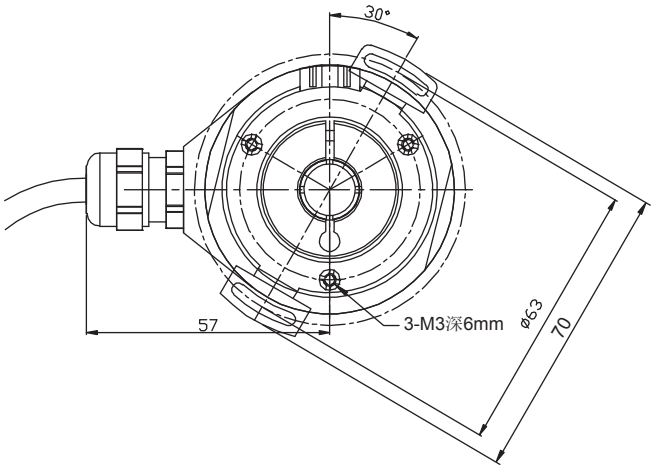

耐腐蚀轴套型增量编码器ESS58P

型号代码：

ESS 58 P 8 _ L5 P R _ 1024 XXXX

系列
ESS＝不锈钢耐腐蚀型

主体尺寸
58=主体尺寸

法兰型式
P=轴套无附件
H=轴套带安装支架
Q=带短挡销力矩支撑槽
K=带长挡销力矩支撑槽
W=带双翼固定连接片

轴径
8=Φ 8mm
9=Φ 9.52mm
10=Φ 10mm
12=Φ 12mm

编码器输出与供电[1)]

L5=RS422（带反相信号）	5Vdc 供电
L6=RS422（带反相信号）	10~30Vdc 供电
H6=推挽 HTL（带反相信号）	10~30Vdc 供电
H4=推挽HTL（带反向信号）	5~30Vdc 供电
P6=推挽（无反相信号）	10~30Vdc 供电
P4=推挽（无反相信号）	5~30Vdc 供电
E4=推挽7272HTL（带反相信号）	5~30Vdc 供电
N4=NPN输出	5~30Vdc 供电
C4=NPN集电极开路输出	5~30Vdc 供电

出线方式
P=输出电缆长度1.5m

出线方向
R=径向

分辨率
脉冲/转 1-1500
注意：有关可利用的脉冲范围请直接与我们公司联系

XXXX=特殊型式代码

轴径	锁圈	内六角螺丝
Φ 8	E41230034	M3×8
Φ 9.52	E41230033	M3×8
Φ 10	E41230032	M3×8
Φ 12	E41230031	M3×8
Φ 14	E41230030	M3×8
Φ 15	E41230029	M3×8

1) 当提供的供电电压准确无误时，
在某个时刻仅一个通道：
当U_B=5V时，允许短路到通道、0V或U_B；
当U_B高于5V时，允许短路到通道、或0V。

相配的连接件：
与出线方式“T”相配的接插件型号：TMSP1612F